Connecteurs à blocs modulaires

équivalent hypermode (F.F.F. Fit Forme Function)

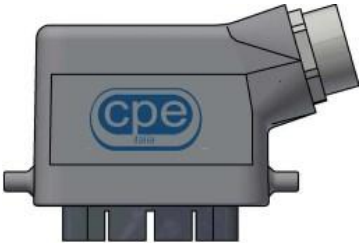

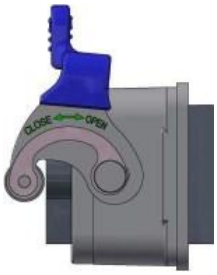

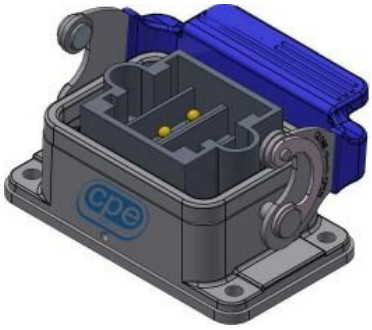

- Connecteurs à blocs modulaires pour signal, alimentation, fibre optique, bus de données et contacts coaxiaux.
- Contacts à sertir à broche diamètre nominal de 1 mm à 3,5 mm ; 3, 5, 10 et 20 positions de contact de module, 2, 3, 5, 7, 10 et 14 modules par connecteur.
- Diverses conceptions de boîtier et de couvercle offertes, avec des systèmes de verrouillage simples ou doubles en option. Un portoir flottant et un cadre en panneau interne peuvent être fournis sur demande. L'entrée de câble peut être configurée par le côté ou par le haut, selon les exigences.
- Modules et boîtiers personnalisés avec lignes de fuite et distances de dégagement étendues, équipés de leviers de verrouillage métalliques, conçus spécifiquement pour les applications ferroviaires.
- Modules de fibre optique à 3 voies conformes à la DIN 41626-3 disponible sur demande.
- Boîtiers en aluminium classés IP67 ; capots taraudés IP68 conçus pour améliorer les performances CEM dans des applications spécialisées ; boîtiers robustes pour des conditions environnementales exigeantes également disponibles.
- Résistant aux chocs et aux vibrations intenses, avec blindage contre les interférences EMI et RFI.
- Conforme aux spécifications DIN 43652. Certifié pour une utilisation ferroviaire selon EN 45545.
- Adapté aux systèmes de transport, à l'automatisation d'usine et aux systèmes robotiques.

Caractéristiques techniques

Numéro du contact	6 à 280
Diamètre du contact	Diamètre nominal de la broche de 1 mm à 3,5 mm
Courant nominal	5A à 60A
Résistance du contact	0,3 à 7,0 mΩ
Tension nominale (1)	63 à 630 V selon le module
Tension nominale de tenue aux impulsions (2)	1,5 à 8 kV selon le module
Cycle de vie du contact	>1.000
Catégorie de l'installation (1)	III
Plage de température	-40°C à +125°C
Résistance d'isolation	$>10^{10}\,\Omega$
Isolant	Polyamide 66 VO pour UL94 conformément à la EN 45545-2
Contact - Matériau - Placage	 Laiton (fils CuBe) Plaque or
Étanchéité	IP67

(1) Selon la DIN VDE0110T2/1.89
(2) Selon la CEI 512/3 (80% déclassement)

Toutes les données et spécifications sont sujettes à changement sans préavis.
www.cpeitalia.it